200 mm

36mm

36mm

200 mm

FR Étagère murale
ES Estante mural
PT Prateleira de parede
IT Mensola
EL Επιτοίχιο ράφι
PL Półka ścienna
RO Etajeră de perete
UA Полиця настінна
BR Prateleira de pared
RU Полка навесная с креплением на стену
KZ Қабырғаға бекітілетен аспалы сөре
EN Wall-mounted shelf

100% Wood from well-managed forests
FSC™ C112541
www.fsc.org

Наименование/тауардың аты/Product name: Полка навесная с креплением на стену/Қабырғаға бекітілетен аспалы сөре. Размер/Өлшемі (ДхШхВ/ҰхЕхБ): 60x23.5x3.8см.
Материалы изготовления/Негізгі материалдар/Material: Полка: ДВП, сотовый заполнитель. Покрытие: ПВХ пленка. Держатель: Сталь / Сөре: ДВП, ұяшық толтырғыш. Жабыны: ПВХ үлдір. Ұстаушы: болат.
Масса брутто/Салмағы: 1,53 кг/1,53 кг
Номер партии/Партия нөмірі/Batch n° : _____
Дата изготовления/Шығарылған күні/Production date : _____
Производитель/Адрес/Өндіруші/Мекенжай/Manufacturer/Address: Нинбо Муту Ферниче Компани Лимитед/ №183, Сянгунь Роуд, Иньжу Экономик Девелотмент Зоун, Нинбо, Китай
Модель\Supplier reference : LM6023C0
Сделано в/Жасалған/Made in: Китае/Қытайда/China
Гарантия/кепілдік/Guarantee: 5 лет/5 жыл/5 years - Срок службы/Қызмет мерзімі/Lifetime: 5 лет/5 жыл/5 years
Импортер\Продавец\Организация, уполномоченная принимать претензии по качеству товара в РФ: ООО «ЛЕРУА МЕРЛЕН ВОСТОК», 141031, Россия, Московская Обл., г. Мытищи, Осташковское шоссе, д.1
Импорттаушы\Сатушы \Қазақстан Республикасында өнім сапасы бойынша наразылықтарды қабылдайтын ұйым: «Леруа Мерлен Қазақстан» ЖШС, Қазақстан Республика Қазақстан, 050000, г. Алматы, ул. Кунаева, 77, БЦ «PARK VIEW», 6 этаж, офис № 07
6-қабат, 07-кеңсе
Импортер\Продавец\Организация, принимающая претензии по качеству продукции в Республике Казахстан: ТОО «Леруа Мерлен Казахстан», Республика Казахстан, 050000, г. Алматы, ул. Кунаева, 77, БЦ «PARK VIEW», 6 этаж, офис № 07
Для товаров, требующих обязательного подтверждения соответствия, копию сертификата/декларации можно получить на стойке информации магазина Леруа Мерлен
Сайкестікті міндетті растауды талап ететін тауарлар үшін сертификаттың/декларацияның көшірмесін Леруа Мерлен дүкенінің ақпарат бағанынан алуға болады.

PAP

Made in China Batch n°XXXX
ADEO Services - 135 Rue Sadi Carnot
CS00001 - 59790 RONCHIN - France

FR ES PT IT EL CY PL RO

3 276007 203448

TOB "Леруа Мерлен Україна", 04201 Україна, м.Київ, вул. Лонгрна 17А

(IN) Imported by Adeo South Africa (PTY) LTD T/A Leroy Merlin Fourways Store 35 Roos Street, Witkoppen Ext97, Sandton, 2191 Johannesburg, Gauteng, South Africa. Tel: +27 10 493 8000. Email: contact@leroymerlin.co.za

(BR) Prazo de validade: indeterminada. Produto não perecível. Importado e distribuído por: LEROY MERLIN COMPANHIA BRASILEIRA DE BRICOLAGEM CNPJ: 01.438.784/0001-05. Rua Pascoal Pais, nº 525, 6º andar cj 61 e 64, Vila Cordeiro, São Paulo -SP. CEP: 04581-060. CALM (Central de Atendimento Leroy Merlin) Capitais 4020-5376 Demais Regiões 0800-0205376

FR Étagère murale en fibres revêtu PVC (polychlorure de vinyle), support acier. Garantie 5 ans. À lire au mur. Utiliser des vis, rondelles et chevilles adaptées au type de matériau de votre mur. Celles-ci ne sont pas incluses **ES** Tablero de fibras revestido con PVC (policloruro de vinilo). Soporte acero. Garantía 5 años. Para fijar a la pared Utilice tornillos, arandelas y tacos adecuados para el material de la pared. El producto no incluye la tornillería en los tacos de sujeción **PT** Painel de fibras revestido PVC (Policloreto de vinilo). Suporte aço. Garantia 5 anos. Para fixar na parede Utilize parafusos, anilhas e buchas adaptadas ao tipo de material da sua parede Estes elementos de fixação não estão incluídos **IT** Pannello di fibra rivestito in PVC (Policloruro di vinile), supporto acciaio. Garanzia 5 anni. Da fissare a parete Utilizzare viti, rondelle e prigioni (non inclusi) adeguati al tipo di materiale della vostra parete. (non inclusi) **EL** Ινοφορέας με επικάλυψη PVC (πολυβινιλοχλωρίδιο). Βάση: χάλυβας. Εγγύηση 5 ετών Στερέωση σε τοίχο Χρησιμοποιήστε κατάλληλες βίδες, ούβλες κ.α. όπου ανάλογα με τον τοίχο σας. Τα υλικά αυτά δεν περιλαμβάνονται **PL** Płyta płytowa z powłoką PCV (Polichlorek winylu). Nośnik: stal. Gwarancja 5 lat. Do montażu należy użyć śrub, podkładek i kołków odpowiednich do rodzaju ściany. Elementy te nie są dołączone do zestawu **RO** Panou din fibre cu invelis din PVC (Policloruro de vinil). Suport: otel. Garanție 5 ani. Pentru fixare pe perete. Utilizați șuruburi, șaibe și diblu adaptate tipului de material a peretelui. Acestea nu sunt incluse **UA** Панель din fibre cu invelis din PVC (Policloruro de vinil). Suport: oțel. Garanție 5 ani. Pentru fixare pe perete. Utilizați șuruburi, șaibe și diblu adaptate tipului de material a peretelui. Acestea nu sunt incluse **BR** Painel de fibras revestido PVC (Policloreto de vinil). Suporte: aço. Garantia 5 anos. Para fixar na parede. Utilize parafusos, anilhas e buchas adaptadas ao tipo de material da sua parede. Estes elementos de fixação não estão incluídos **EN** Fiberboard covered with PVC (Polyvinyl Chloride). Mount: steel. 5 years warranty. To fix on the wall. Use screws, washers and plugs suited to the type of material of your wall. These are not included.

spaceo

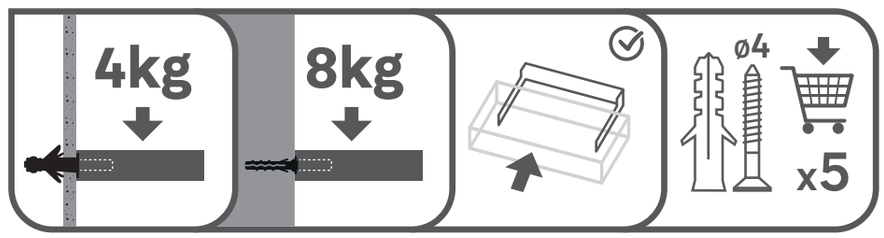

5 YEAR Guarantee*

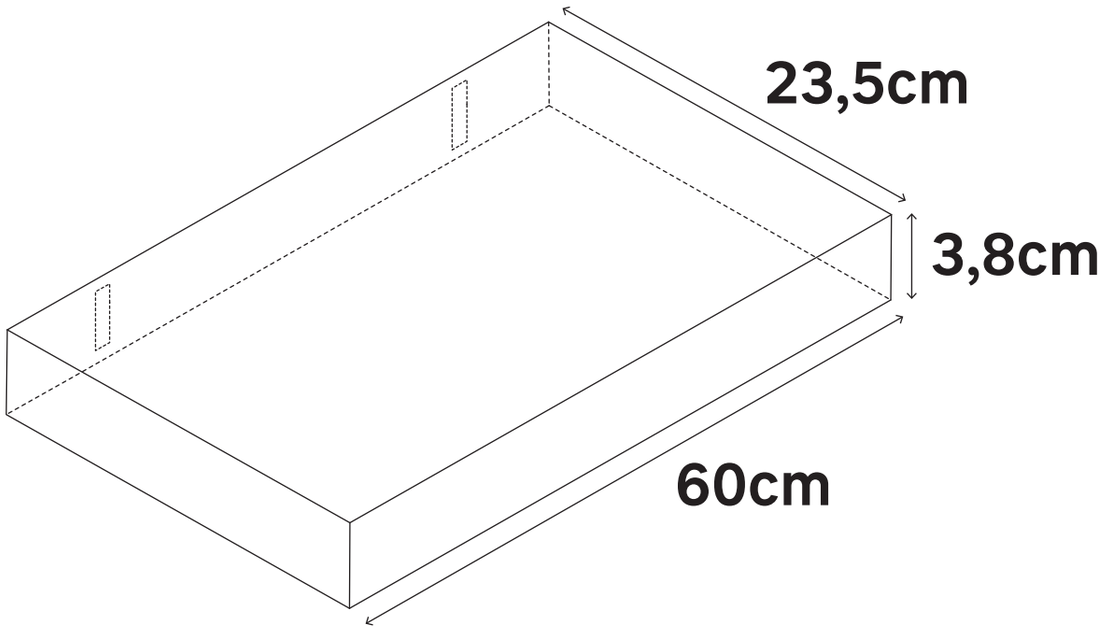

200 mm

36mm

36mm

200 mm

Правила ухода и эксплуатации
Для сохранения мебели в течение длительного времени необходимо соблюдать следующие правила:
1. Мебель должна эксплуатироваться в сухих и проветриваемых помещениях с температурой воздуха 10-25° С и относительной влажностью воздуха 30-70%. 2. Следует беречь поверхность мебели от механических повреждений, от воздействия прямого солнечного света, тепла, влаги и применяемых в быту растворителей, щелочей и кислот. 3. Поверхность мебели можно чистить влажными тканями с применением мыльных растворов и обязательным дальнейшим вытиранием насухо. Не использовать для чистки агрессивные средства бытовой химии и средства содержащие абразивные вещества. 4. Не рекомендуется ставить мебель около источников тепла. 5. Пыль с мебели рекомендуется удалять сухой мягкой тканью. 6. Лицевую фурнитуру следует чистить мягкими тканями с применением мыльных растворов и обязательным дальнейшим вытиранием насухо. 7. Имеющиеся в мебели крепления винтами и шурупами необходимо периодически проверять и подтягивать.
8. Срок службы мебели при соблюдении правил эксплуатации - 5 лет.

КҮТІМ ЖАСАУ ЖӘНЕ ПАЙДАЛАНУ ЕРЕЖЕСІ Жиһазды ұзақ уақыт бойына сақтау үшін келесі ережелерді сақтау қажет: 1. Жиһаз ауа температурасы 10-25°С және ауасының салыстырмалы ылғалдығы 30-70% құрғақ және ауасы тазартылған жайларда пайдаланылуы тиіс. 2. Жиһаз бетін механикалық бүлінуден, күн сәулесі тікелей түсуі әсерінен, жылудан, ылғалдан және тұрмыста қолданылатын еріткіштер, сілтілер және қышқылдардан қорғаған жөн. 3. Жиһаз бетін сабын ерітіндісін пайдалана отырып ылғал шүберекпен тазалауға болады және содан соң міндетті түрде құрғатып сүрту қажет. Тазалау үшін тұрмыстық химияның күшті құралдарын және құрамында абразивті заттары бар құралдарды пайдалануға болмайды. 4. Жиһазды жылу көздері маңына қоймаған жөн. 5. Жиһаздың шаңын құрғақ жұмсақ шүберекпен сүрту ұсынылады. 6. Алдыңғы бөліктің беткі жағын сабын ерітіндісін пайдалана отырып жұмсақ шүберекпен тазалаған және содан соң міндетті түрде құрғатып сүртken жөн. 7. Жиһаздағы бұрама және бұрандалы шегемен жасалған бекітпелерді ара-тұра тексеріп және қатайтып бұрап отыру қажет. 8. Пайдалану ережесі сақталған жағдайдағы жиһаздың қызмет ету мерзімі - 5 жыл

Предупреждение:
Во избежание риска падения мебели следует надежно прикрепить мебель/предмет к стене.
Проверьте пригодность и прочность стены, чтобы убедиться в том, что стена сможет выдержать вес мебели/предмета и нагрузку в месте крепления. Плохо выполненный монтаж может привести к падению мебели/предмета и серьезным травмам людей. В случае возникновения сомнений касательно установки обратитесь за помощью к продавцу специализированного магазина или свяжитесь со специалистом.
* Используйте винты, шайбы и штифты, соответствующие типу стены. Они не входят в комплект поставки. Чтобы получить рекомендации относительно винтов и арматуры, соответствующих типу стены, обратитесь к продавцу специализированного магазина

ЕСКЕРТУ:
Аударылу қаупін болдырмау үшін, бұл жиһазды/нысанды қабырғаға орнату қажет. Қабырғаның жиһаз/нысан жүктемесін көтере алатынын, күші мен жарамдылығы сәйкес екендігін және салынатын күшті көтеретінін тексеріңіз. Дұрыс орнатпау жиһаз/нысан құлауына әкеліп, салдарынан адамдарды ауыр жарақаттауы мүмкін. Орнатуға қатысты күмәніңіз болса, арнайы сату бөлімі көмекшісінен көмек сұраңыз немесе маманға қоңырау шалыңыз.
* Қабырға материалына сәйкес бұрандалар, шайбалар және тығындар пайдаланыңыз. Олар жинаққа қосылмаған. Қабырғаға сәйкес бұрандалар мен фитингтер туралы ақпаратты арнайы сату бөлімі көмекшісінен сұраңыз.

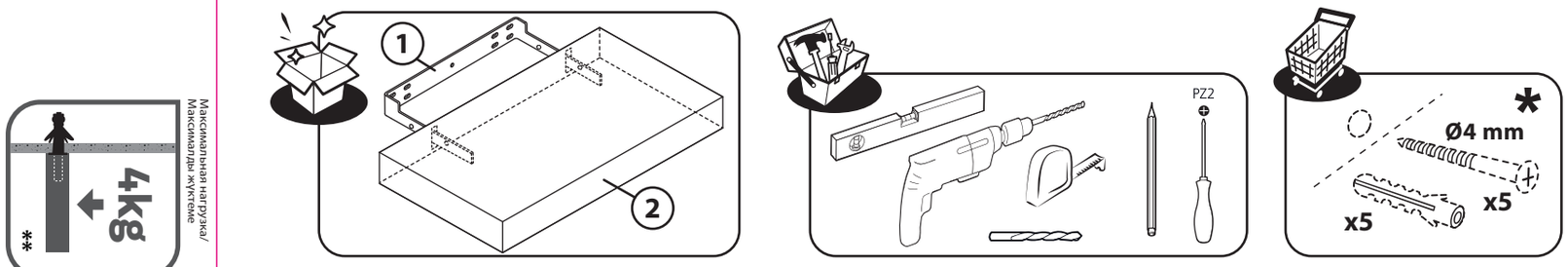

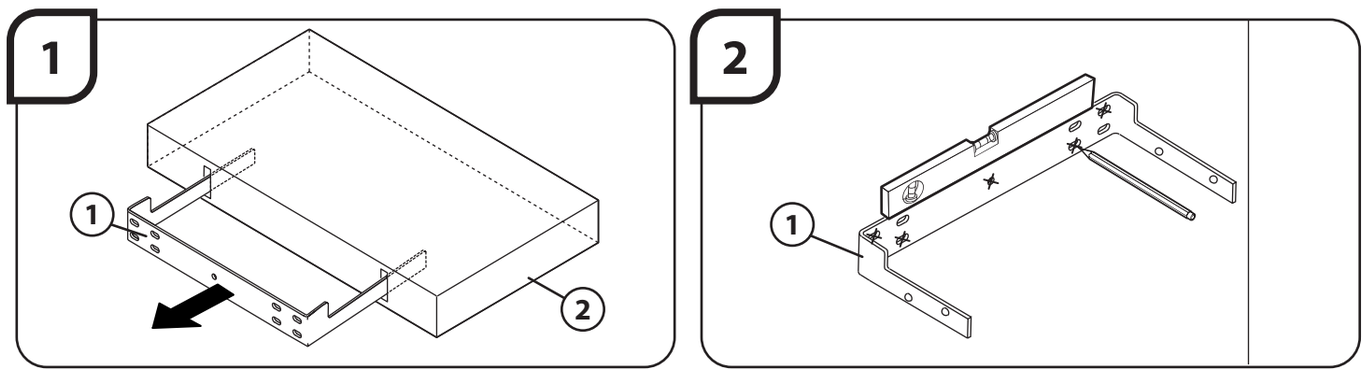

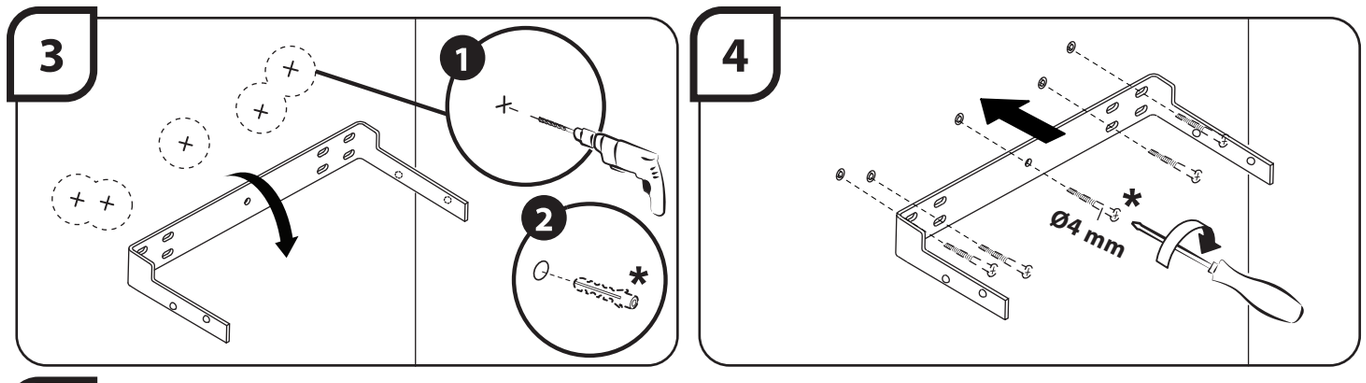

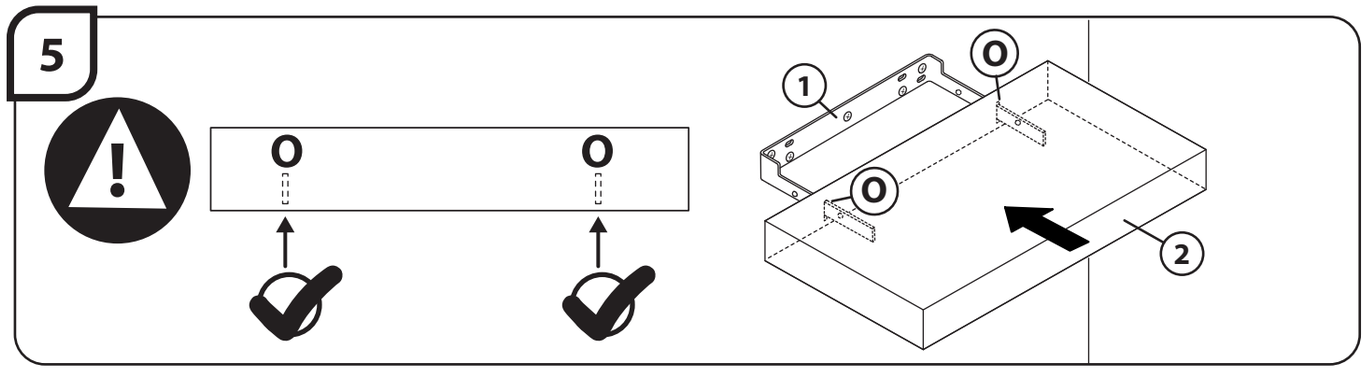

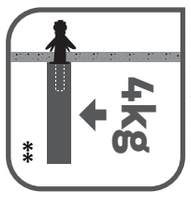

Максимальная нагрузка/
Максималды жүктеме

** **FR** Pour plaque de plâtre.
ES Para placa de yeso.
PT Para placa de gesso.
IT Per pannelli di gesso.
EL Για γυψοσανίδα.
PL Dla płyt gipsowo-kartonowych.
RO Pentru panou de ghips.
UA Для гіпсокартону.
BR Para placa de gesso.
RU Для гипсокартона.
KZ Гипсокартон үшін.
EN For drywall.

Максимальная нагрузка/
Максималды жүктеме

*** **FR** Pour mur plein.
ES Para muro macizo
PT Para parede sólida.
IT Per muri solide.
EL Για συμπαγές τοίχο.
PL Do ścian litych.
RO Pentru perete solid.
UA Для суцільної стіни.
BR Para parede sólida.
RU Для прочной стены.
KZ Берік қабырға үшін.
EN For solid wall.